KÖNYÖK 90°

K-B CSATLAKOZÁSSAL

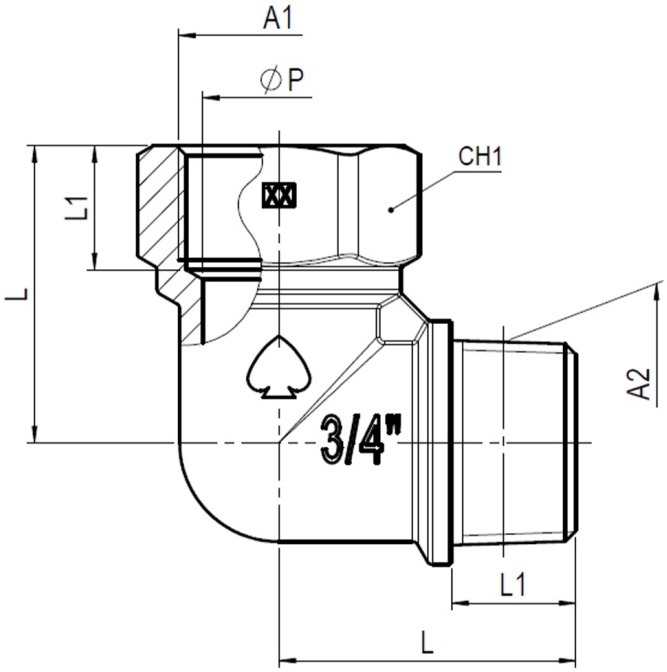

Fő tulajdonságok

Felhasználási terület
Víz- és gázelosztó rendszerek

Mérettartomány
3/8"–2"

Alapanyag
Kovácsolt CW617N sárgaréz az EN 12165 szabvány szerint

Menet
EN ISO 228/1 vagy EN 10226-1 (ISO 7/1)

Javasolt beépítés
https://interex-waga.hu/greiner-szereles

Névleges átmérő	Cikkszám	Méretek (mm)						Súly (kg)
		L	L1	A1	A2	ØP1	Ch1	
3/8"	080343327003800	29,5		G3/8"	G3/8"			0,070
1/2"	080343327005000	34	15	Rp1/2"	R1/2"	15	es.27	0,105
3/4"	080343327007500	39	16,3	Rp3/4"	R3/4"	20	es.33	0,176
1"	080343327010000	46	14	G1"	G1"	25		0,200
1.1/4"	080343327012500	54		G1.1/4"	G1.1/4"			0,384
1.1/2"	080343327015000	60		G1.1/2"	G1.1/2"			0,439
2"	080343327020000	70		G2"	G2"			0,800