INTEREX-WAGA KFT.
8000 SZÉKESFEHÉRVÁR, SÁRKERESZTÚRI ÚT 14/B
INFO@INTEREX-WAGA.HU

TELEFONSZÁMAINK:
+36 22 503 426 | +36 22 503 427
+36 22 500 051 | +36 22 500 052

NYITVATARTÁSI IDŐ:
HÉTFŐ - CSÜTÖRTÖK: 7:30 - 16:00
PÉNTEK: 7:30 - 14:30

INTEREX-WAGA.HU

KOMBI GOLYÓSCSAP

B-PE CSATLAKOZÁSSAL



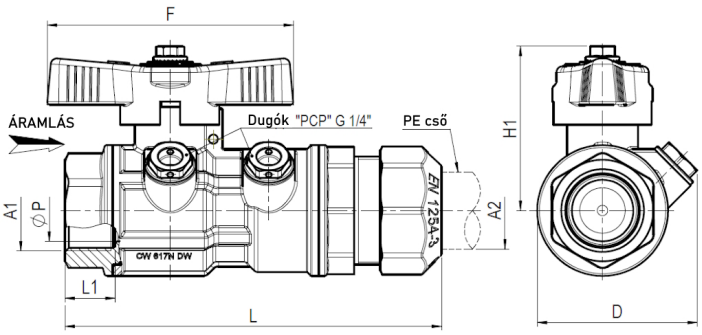

Fő tulajdonságok

Felhasználási terület

Vízhálózatok

Mérettartomány

3/4"–1"

Test és csapvég

Kovácsolt, nikkelezett CW617N sárgaréz az EN 12165 szabvány szerint

Golyó

Kovácsolt, kemény krómbevonattal ellátott CW617N sárgaréz az EN 12165 szabvány szerint

Tömítések és tömszelence

Teflon (PTFE)

Húzásbiztosító gyűrű
Acetálgyanta (POM)

O-gyűrű
NBR

Hatlapfejű csavar
Rozsdamentes acél

T-kar
Nikkelezett sárgaréz

Visszacsapó zárótest
Zöld acetálgyanta (POM)

Visszacsapó rugó
Rozsdamentes acél

Visszacsapó tömítés
NBR

Többi alkatrész
Európai szabvány szerinti sárgaréz

Menet
EN 10226-1 (ISO 7/1)

Megengedett üzemi hőmérséklet
0 °C – +40 °C (KPE cső miatt)

Javasolt beépítés
https://interex-waga.hu/greiner-szereles

Névleges átmérő	Tok	Cikkszám	Méretek (mm)								PN-MOP	Súly (kg)
			A1	A2	D	F	H1	L	L1	ØP		
1/2"	20	080658145005000	Rp 1/2"	Ø20	45	60	48,0	102,0	15,0	15	PN16	0,490
3/4"	25	080658145007500	Rp 3/4"	Ø25	52	80	53,5	123,0	16,3	20	PN16	0,815
1"	32	080658145010000	Rp 1"	Ø32	60	80	58,0	146,5	19,1	25	PN16	1,330