INTEREX-WAGA KFT.
8000 SZÉKESFEHÉRVÁR, SÁRKERESZTÚRI ÚT 14/B
INFO@INTEREX-WAGA.HU

TELEFONSZÁMAINK:
+36 22 503 426 | +36 22 503 427
+36 22 500 051 | +36 22 500 052

NYITVATARTÁSI IDŐ:
HÉTFŐ - CSÜTÖRTÖK: 7:30 - 16:00
PÉNTEK: 7:30 - 14:30

INTEREX-WAGA.HU

KOMBI GOLYÓSCSAP

HOLLANDI-PE CSATLAKOZÁSSAL



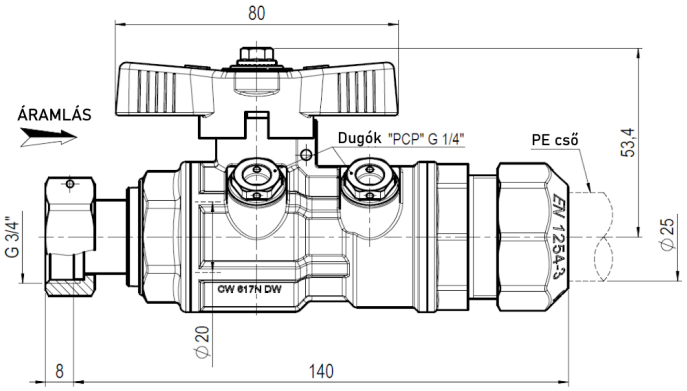

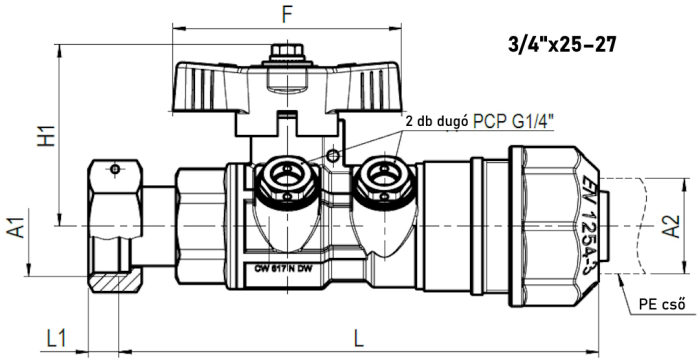

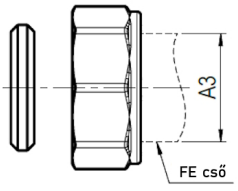

Fő tulajdonságok

Felhasználási terület

Vízhálózatok

Mérettartomány

3/4"–1"

Test és csapvég

Kovácsolt, nikkelezett CW617N sárgaréz az EN 12165 szabvány szerint

Golyó

Kovácsolt, kemény krómbevonattal ellátott CW617N sárgaréz az EN 12165 szabvány szerint

Tömítések és tömszelence

Teflon (PTFE)

Húzásbiztosító gyűrű
Acetálgyanta (POM)

O-gyűrű
NBR

Hatlapfejű csavar
Rozsdamentes acél

T-kar
Nikkelezett sárgaréz

Visszacsapó zárótest
Zöld acetálgyanta (POM)

Visszacsapó rugó
Rozsdamentes acél

Visszacsapó tömítés
NBR

Többi alkatrész
Európai szabvány szerinti sárgaréz

Hollandi menet
EN ISO 228/1

Megengedett üzemi hőmérséklet
0 °C – +40 °C (KPE cső miatt)

Javasolt beépítés
https://interex-waga.hu/greiner-szereles

Névleges átmérő	Tok	Cikkszám	Méretek (mm)								PN-MOP	Súly (kg)
			Golyó ØP	A1	A2	A3	F	H1	L	L1		
3/4" (1/2" test)	25	080658144005000	DN15	G 3/4"	Ø25		60	48,0	126	8	PN16	0,630
3/4" (3/4" test)	25	080658144007500	DN20	G 3/4"	Ø25		80	53,4	140	8	PN16	0,915
3/4" (1/2" test)	25-27*	0806581430060800	DN15	G 3/4"	Ø25	3/4"	60	48,0	126	8	PN16	0,725
1" (3/4" test)	32	080658144010000	DN20	G 1"	Ø32		80	53,4	147	12	PN16	1,100
* d25 PE tok + d27 FE tok készlet												